Digitally signed by
Носырева Галина
Александровна
DN: C=RU,
OU=Директор, O=ГБПОУ
МО "СПК", CN=Носырева
Галина Александровна,
E=mo_spkolledzh@mosre
g.ru
Reason: Я утверждаю
данный документ
Location: Сергиев Посад
Date: 2021-04-22 21:05:07

Министерство образования Московской области
Государственное бюджетное профессиональное образовательное учреждение Московской области
"Сергиево-Посадский колледж"

УТВЕРЖДАЮ
Зам.директора по УР
_____/С.Г.Панова/
«30» августа 2019 г.

ФОНД ОЦЕНОЧНЫХ СРЕДСТВ

ОП.16 Компьютерная графика

основной профессиональной образовательной программы (ОПОП)
среднего профессионального образования
ГБПОУ МО «Сергиево-Посадский колледж»

15.02.12 Монтаж, техническое обслуживание и ремонт промышленного оборудования

Сергиев Посад

2019

Рассмотрено на заседании ЦК

Технических специальностей

Протокол № 1 от «30» августа 2019г.

Организация-разработчик:

Государственное бюджетное профессиональное образовательное учреждение Московской области «Сергиево-Посадский колледж»

Автор-разработчик:

Данилов Сергей Гаврилович - преподаватель ГБПОУ МО «Сергиево-Посадский колледж»

СОДЕРЖАНИЕ

1. Паспорт комплекта контрольно-оценочных средств …… 4
2. Результаты освоения учебной дисциплины, подлежащие проверке … 5
3. Оценка освоения учебной дисциплины …… 6

3.1. Формы и методы оценивания ……. 6
3.2. Типовые задания для оценки освоения учебной дисциплины ….. 11

4. Контрольно-оценочные материалы для итоговой аттестации
по учебной дисциплине …… 26

1. **Паспорт комплекта контрольно-оценочных средств**

В результате освоения учебной дисциплины «Компьютерная графика» обучающийся должен обладать предусмотренными ФГОС по специальности СПО 15.02.12 Монтаж, техническое обслуживание и ремонт промышленного оборудования (по отраслям) следующими умениями, знаниями, которые формируют профессиональную компетенцию, и общими компетенциями:

Уметь:

У1–создавать, редактировать и оформлять чертежи на персональном компьютере с использованием прикладных программ;

Знать:

З1-правила работы на персональном компьютере при создании чертежей с учетом прикладных программ;

З2- условные графические обозначения элементов гидравлических и пневматических систем,

З3 -методы и способы построения схем промышленных установок и специального оборудования с применением прикладных программ,

З4- особенности выполнения пневмогидравлических, структурных, функциональных и принципиальных схем промышленных установок с применением прикладных программ

иметь практический опыт:

З5 -выполнять пневмогидравлические, структурные, функциональные и принципиальные схемы промышленных установок с применением прикладных программ,

З6-выполнять рабочие и сборочные чертежи деталей и узлов машин и механизмов с применением прикладных программ.

В результате освоения дисциплины обучающийся, должен обладать общими компетенциями:

Техник-механик должен обладать общими компетенциями, включающими в себя способность:

ОК.01. Выбирать способы решения задач профессиональной деятельности, применительно к различным контекстам.

ОК.02. Осуществлять поиск, анализ и интерпретацию информации, необходимой для выполнения задач профессиональной деятельности.

ОК.03. Планировать и реализовывать собственное профессиональное и личностное развитие.

ОК.05. Осуществлять устную и письменную коммуникацию на государственном языке с учетом особенностей социального и культурного контекста.

ОК.09. Использовать информационные технологии в профессиональной деятельности.

ОК.10. Пользоваться профессиональной документацией на государственном и иностранном языках.

ОК.11. Планировать предпринимательскую деятельность в профессиональной сфере.

Техник-механик должен обладать профессиональными компетенциями, соответствующими видам деятельности:

ПК 1.3. Производить ввод в эксплуатацию и испытания промышленного оборудования в соответствии с технической документацией.

ПК 2.1. Проводить регламентные работы по техническому обслуживанию промышленного оборудования в соответствии с документацией завода-изготовителя.

ПК 3.2. Разрабатывать технологическую документацию для проведения работ по монтажу, ремонту и технической эксплуатации промышленного оборудования в соответствии требованиями технических регламентов.

Формой аттестации по учебной дисциплине является дифференцированный зачет.

2. Результаты освоения учебной дисциплины, подлежащие проверке

2.1. В результате аттестации по учебной дисциплине осуществляется комплексная проверка следующих умений и знаний, а также динамика формирования общих компетенций:

Раздел дисциплины	Код компетенции	Наименование оценочного средства
Раздел 1. Общие правила выполнения чертежей в AutoCAD.	ОК.1,ОК.2, ОК.3, ОК.5, ОК.9, ОК.10, ОК.11, ПК1.3, ПК2.1, ПК3.2, У1 , З1 – З6	текущий контроль: устный опрос, оценка выполнение практической работы.

3. Оценка освоения учебной дисциплины:

3.1. Формы и методы оценивания

Предметом оценки служат умения и знания, предусмотренные ФГОС по дисциплине «Компьютерная графика в строительстве», направленные на формирование общих и профессиональных компетенций.

Контроль и оценка освоения учебной дисциплины по темам (разделам)

Таблица 2.2

Элемент учебной дисциплины	Формы и методы контроля					
	Текущий контроль		Рубежный контроль		Промежуточная аттестация	
	Форма контроля	Проверяемые ОК, У, З	Форма контроля	Проверяемые ОК, У, З	Форма контроля	Проверяемые ОК, У, З
Раздел 1. Общие правила выполнения чертежей в AutoCAD.			*Контрольная работа*	ОК.1,ОК.2, ОК.3, ОК.5, ОК.9, ОК.10, ОК.11, ПК1.3, ПК2.1, ПК3.2, У1 , З1 – З6		
Тема1	Устный опрос. Самостоятельная работа	ОК.1,ОК.2, ОК.3, ОК.5, ОК.9, ОК.10, ОК.11, ПК1.3, ПК2.1, ПК3.2, У1 , З1 – З6				
Тема 2	Устный опрос. Практическая работа №1, Практическая работа №2, выполненные чертежи. Самостоятельная работа	ОК.1,ОК.2, ОК.3, ОК.5, ОК.9, ОК.10, ОК.11, ПК1.3, ПК2.1, ПК3.2, У1 , З1 – З6				
Тема3	Устный опрос. Практическая работа №3, Практическая работа №4, Практическая работа №5, выполненные чертежи. Самостоятельная работа	ОК.1,ОК.2, ОК.3, ОК.5, ОК.9, ОК.10, ОК.11, ПК1.3, ПК2.1, ПК3.2, У1 , З1 – З6				

Тема 4	Устный опрос. Практическая работа №6, выполненный чертеж. Самостоятельная работа	ОК.1,ОК.2, ОК.3, ОК.5, ОК.9, ОК.10, ОК.11, ПК1.3, ПК2.1, ПК3.2, У1 , З1 – З6				
Тема.5	Устный опрос. Практическая работа №7, Практическая работа №8, Практическая работа №9, выполненные чертежи. Самостоятельная работа	ОК.1,ОК.2, ОК.3, ОК.5, ОК.9, ОК.10, ОК.11, ПК1.3, ПК2.1, ПК3.2, У1 , З1 – З6				
Тема.6	Устный опрос. Практическая работа №8, Практическая работа №9.Практическая работа №10, выполненный чертеж. Самостоятельная работа	ОК.1,ОК.2, ОК.3, ОК.5, ОК.9, ОК.10, ОК.11, ПК1.3, ПК2.1, ПК3.2, У1 , З1 – З6				
Тема.7	Устный опрос. Практическая работа №11, Практическая работа №12, выполненный чертеж. Самостоятельная работа	ОК.1,ОК.2, ОК.3, ОК.5, ОК.9, ОК.10, ОК.11, ПК1.3, ПК2.1, ПК3.2, У1 , З1 – З6				
Тема 8	Устный опрос. Практическая работа №13, выполненный чертеж. Самостоятельная работа	ОК.1,ОК.2, ОК.3, ОК.5, ОК.9, ОК.10, ОК.11, ПК1.3, ПК2.1, ПК3.2, У1 , З1 – З6				
Тема 9	Устный опрос. Практическая работа №14, выполненный чертеж. Самостоятельная работа	ОК.1,ОК.2, ОК.3, ОК.5, ОК.9, ОК.10, ОК.11, ПК1.3, ПК2.1, ПК3.2, У1 , З1 – З6				

Тема 10	Устный опрос. Практическая работа №15, Практическая работа №16, выполненные чертежи. Самостоятельная работа	ОК.1,ОК.2, ОК.3, ОК.5, ОК.9, ОК.10, ОК.11, ПК1.3, ПК2.1, ПК3.2, У1 , З1 – З6				
Тема 11	Устный опрос. Практические работы №17 , Практические работы №18, выполненный чертеж. Самостоятельная работа	ОК.1,ОК.2, ОК.3, ОК.5, ОК.9, ОК.10, ОК.11, ПК1.3, ПК2.1, ПК3.2, У1 , З1 – З6				
Тема 12	Устный опрос. Практическая работа №19, Практическая работа №20, выполненный чертеж. Самостоятельная работа	ОК.1,ОК.2, ОК.3, ОК.5, ОК.9, ОК.10, ОК.11, ПК1.3, ПК2.1, ПК3.2, У1 , З1 – З6				
Тема 13	Устный опрос. Практическая работа №21, выполненный чертеж. Самостоятельная работа	ОК.1,ОК.2, ОК.3, ОК.5, ОК.9, ОК.10, ОК.11, ПК1.3, ПК2.1, ПК3.2, У1 , З1 – З6			Практическая работа	ОК.1,ОК.2, ОК.3, ОК.5, ОК.9, ОК.10, ОК.11, ПК1.3, ПК2.1, ПК3.2, У1 , З1 – З6

3.2. Типовые задания для оценки освоения учебной дисциплины

3.2.1. Типовые задания для оценки знаний З1, З2, З3, умений У1.

1) Вопросы к теме 1.1

1.1 Порядок построения простейших примитивов.

1.2 Порядок настройки рабочей области экрана.

1.3 Порядок создания текстовых и размерных стилей в соответствии с ГОСТ.

1.4 Порядок вычерчивания массивов

2) Задание к теме 1.2 и к теме 1.4

Выполнить чертеж рамки

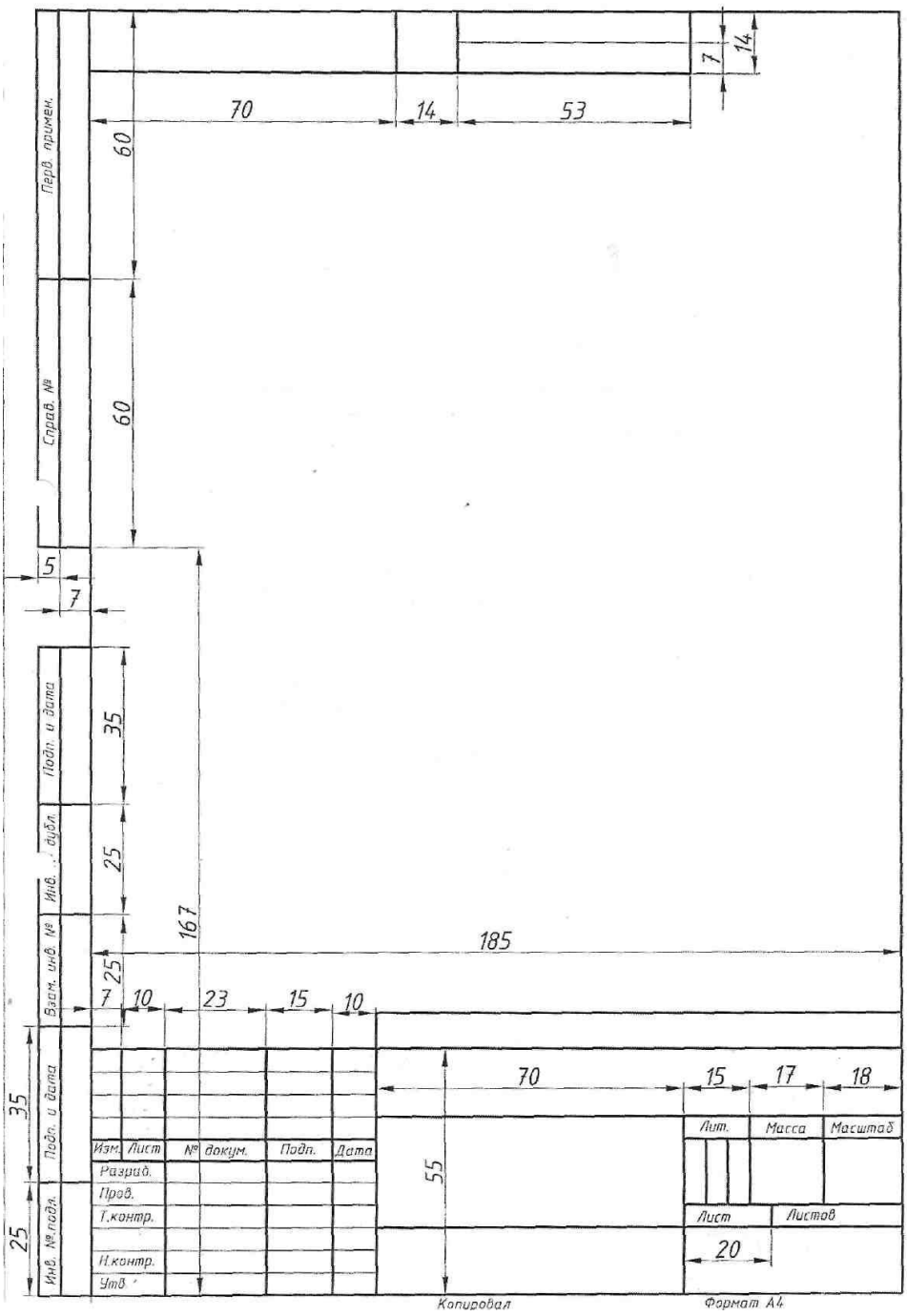

3) Задание к теме 1.2 и к теме 1.3

Выполнить чертеж

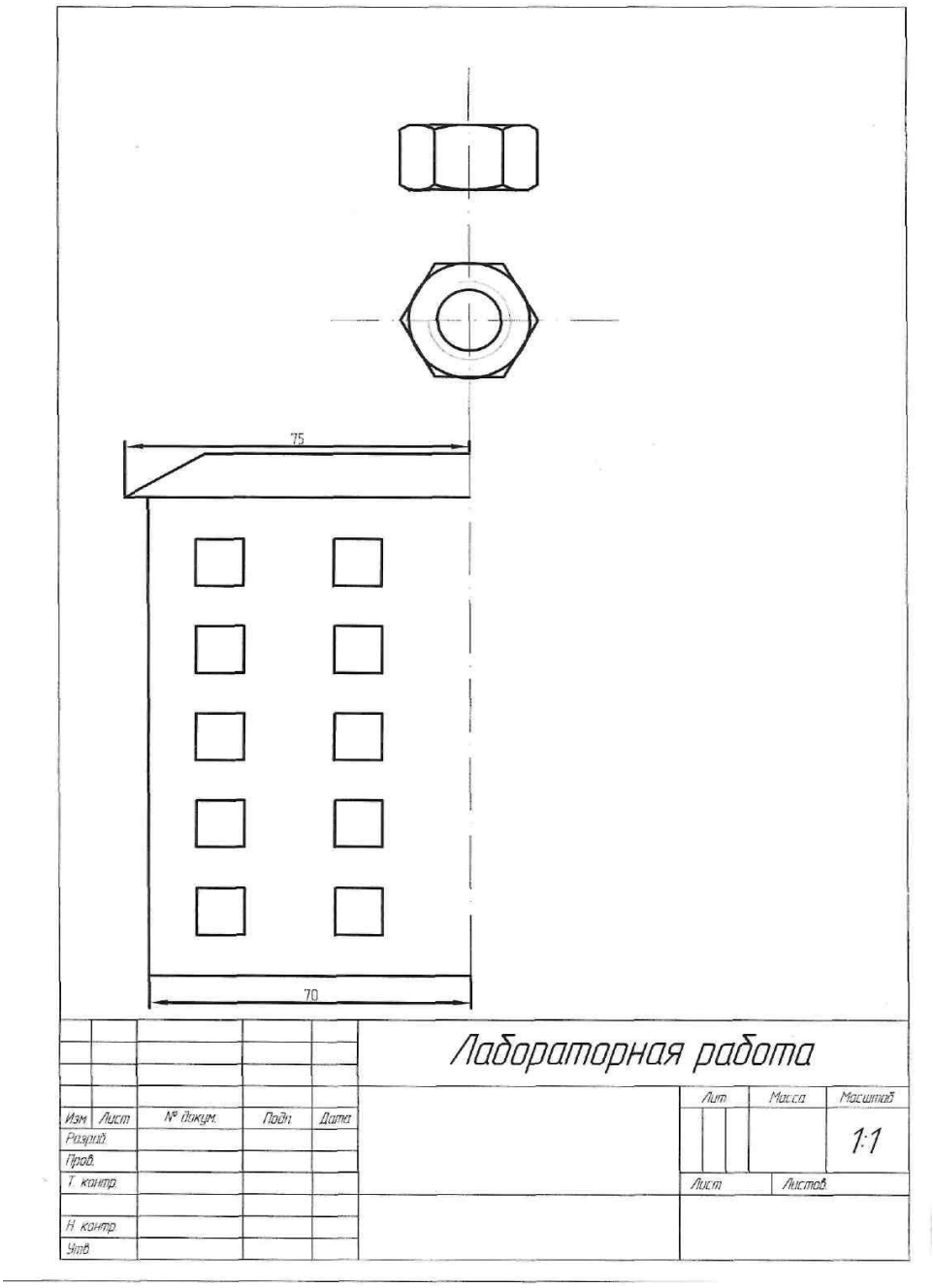

Задание к теме 1.4

Выполнить чертеж плиты

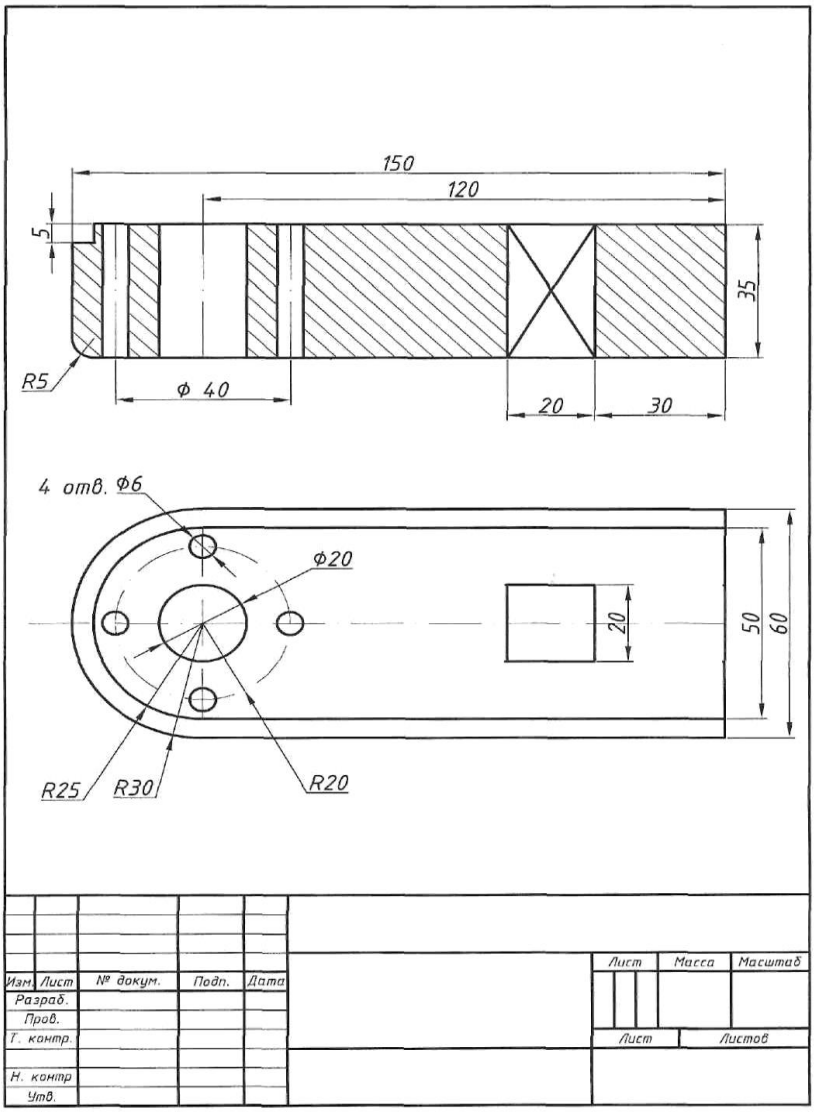

Задание к теме 1.4

Настройка текстового стиля в соответствии с ГОСТ. Заполнить штамп чертежа. Перенести заполненный штамп на другие форматки.

Задание к теме 1.4

Создать размерный стиль в соответствии с ГОСТ. Перенести размерный стиль на другие форматки с помощью инструментальной палитры. Нанести размеры на чертеж «Плита».

Задание к теме 1.5

Построить деталь «Станина»

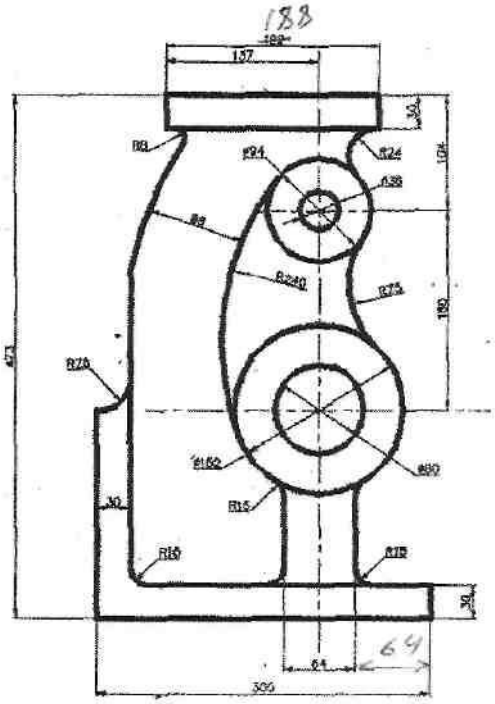

Задание к теме 1.5

Начертить деталь крюк

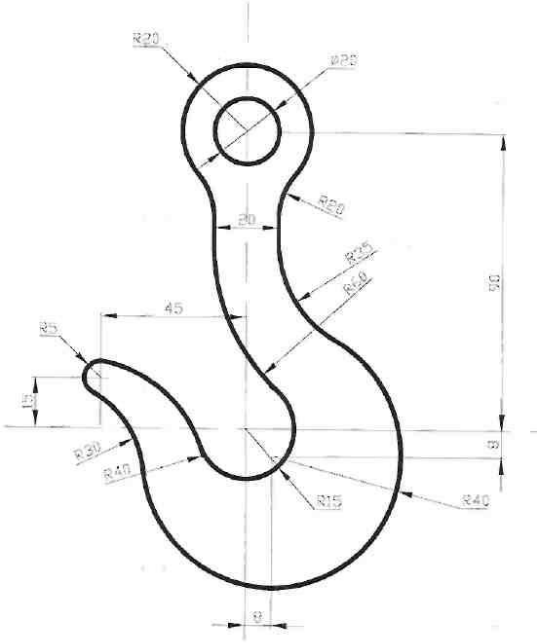

Задание к теме 1.5

Вычертить контуры деталей, применяя правила построения сопряжений

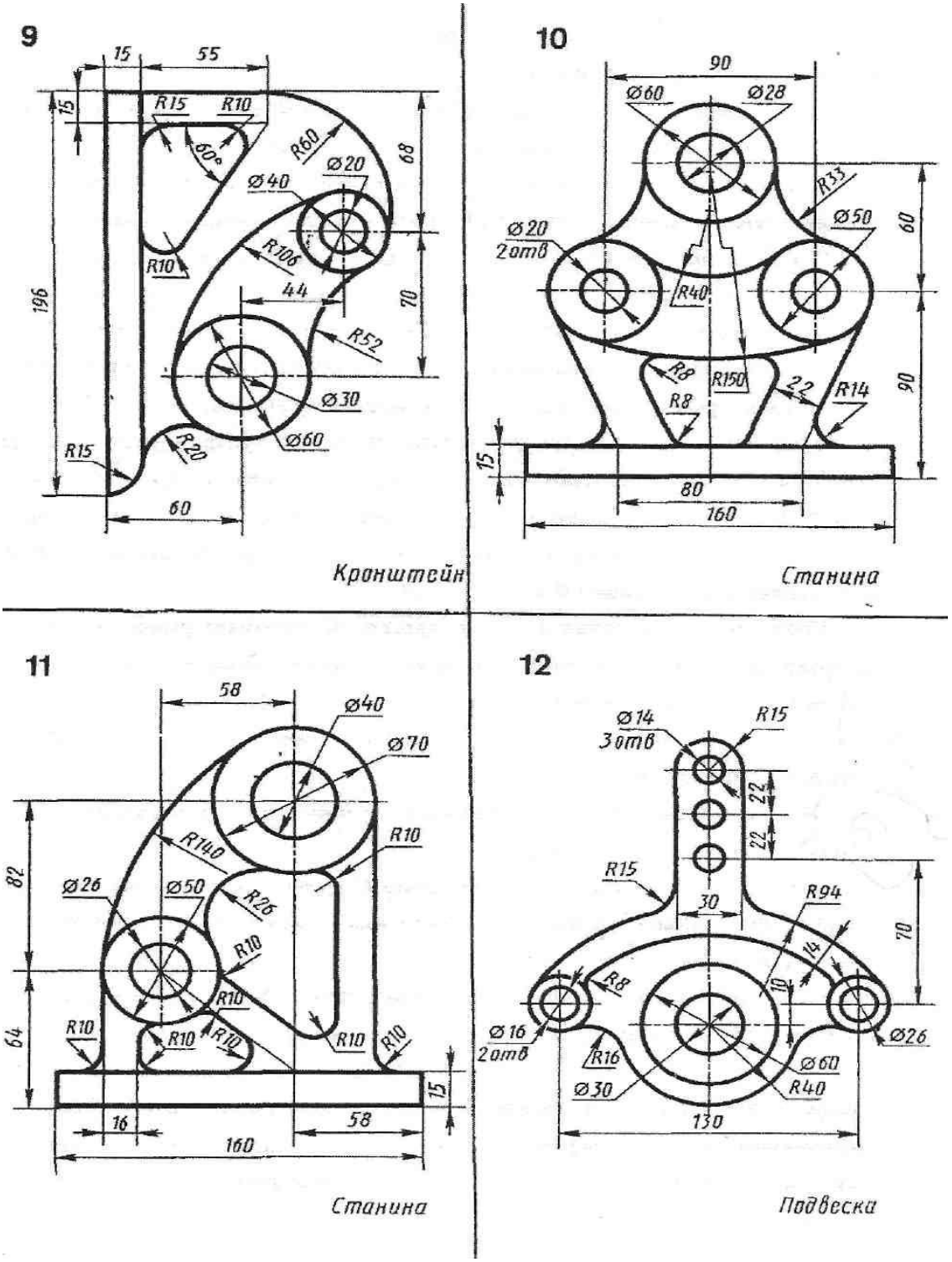

Задание к теме 1.6

Начертить детали с круговыми массивами

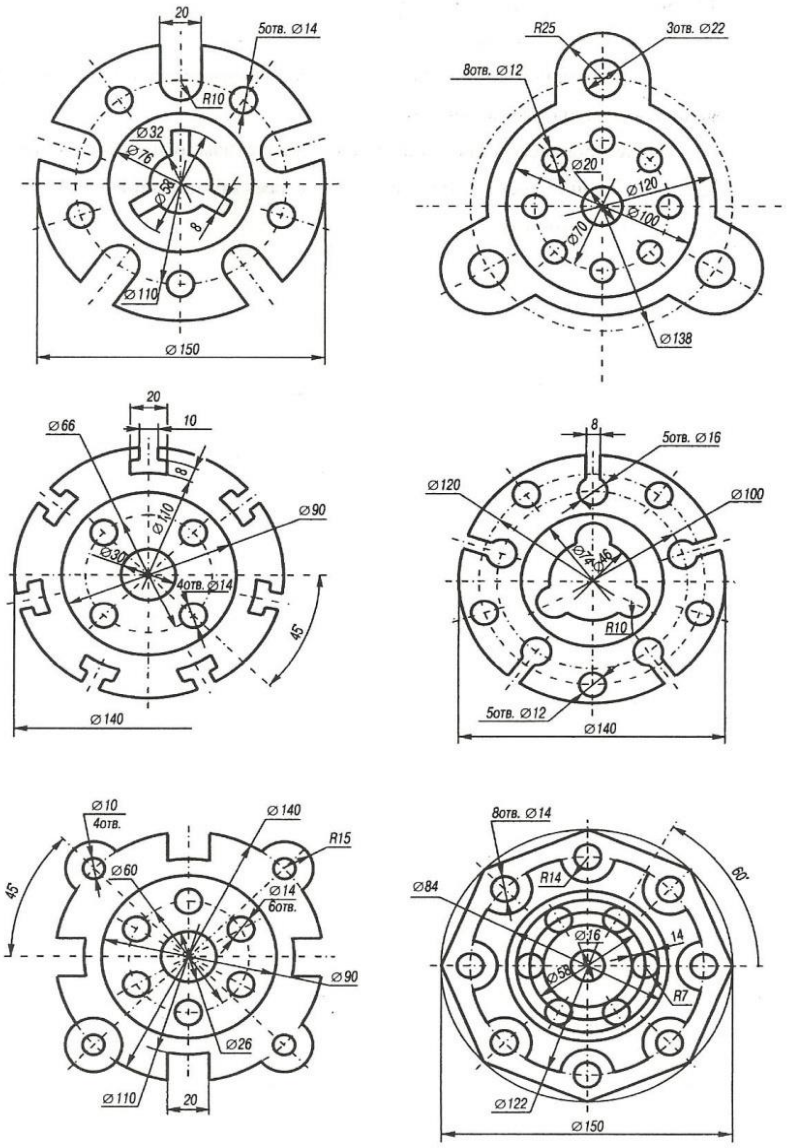

Задание к теме 1.7

Самостоятельно построить сложный чертеж с использованием сопряжений и массивов

Вариант №1

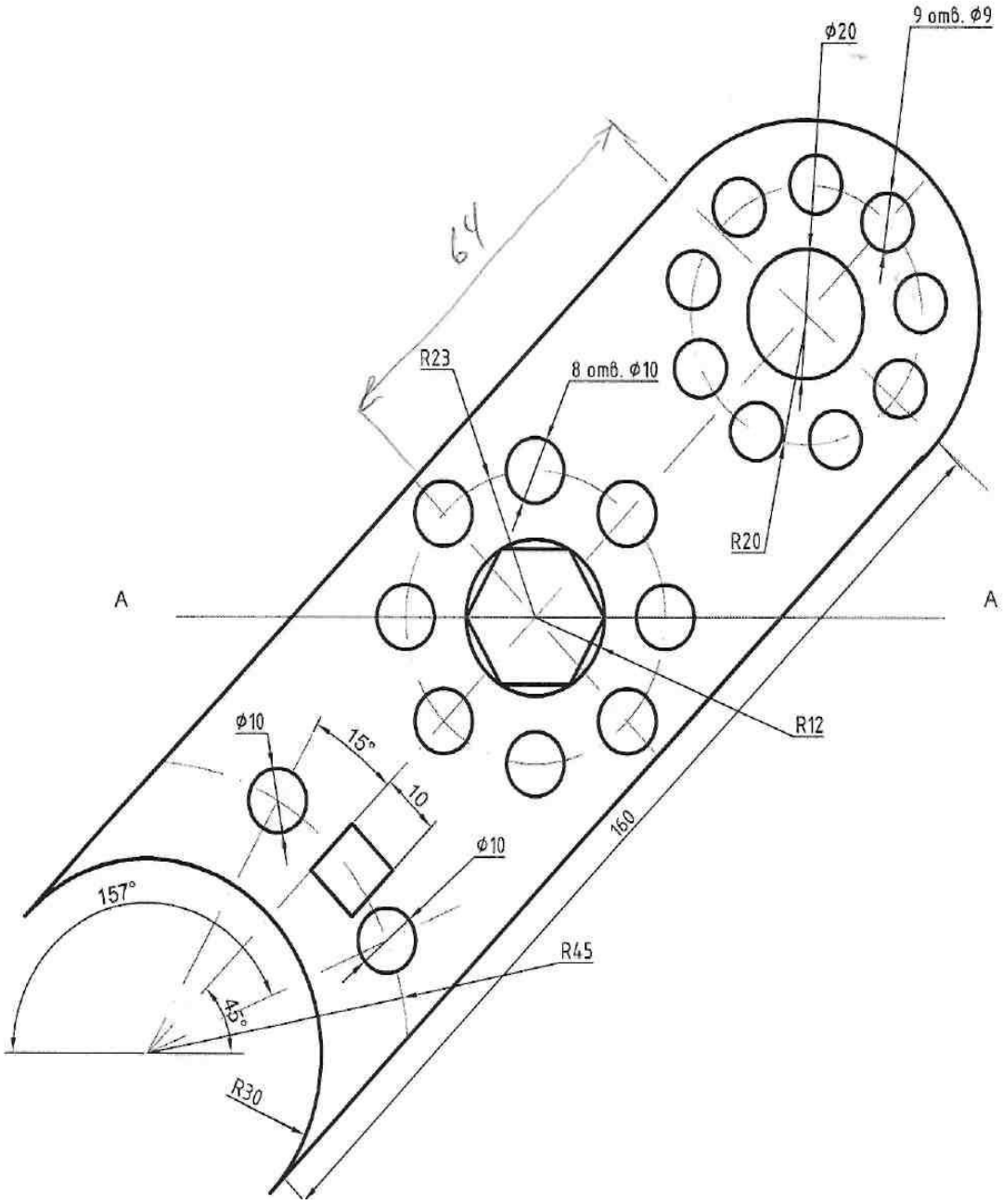

Вариант №2

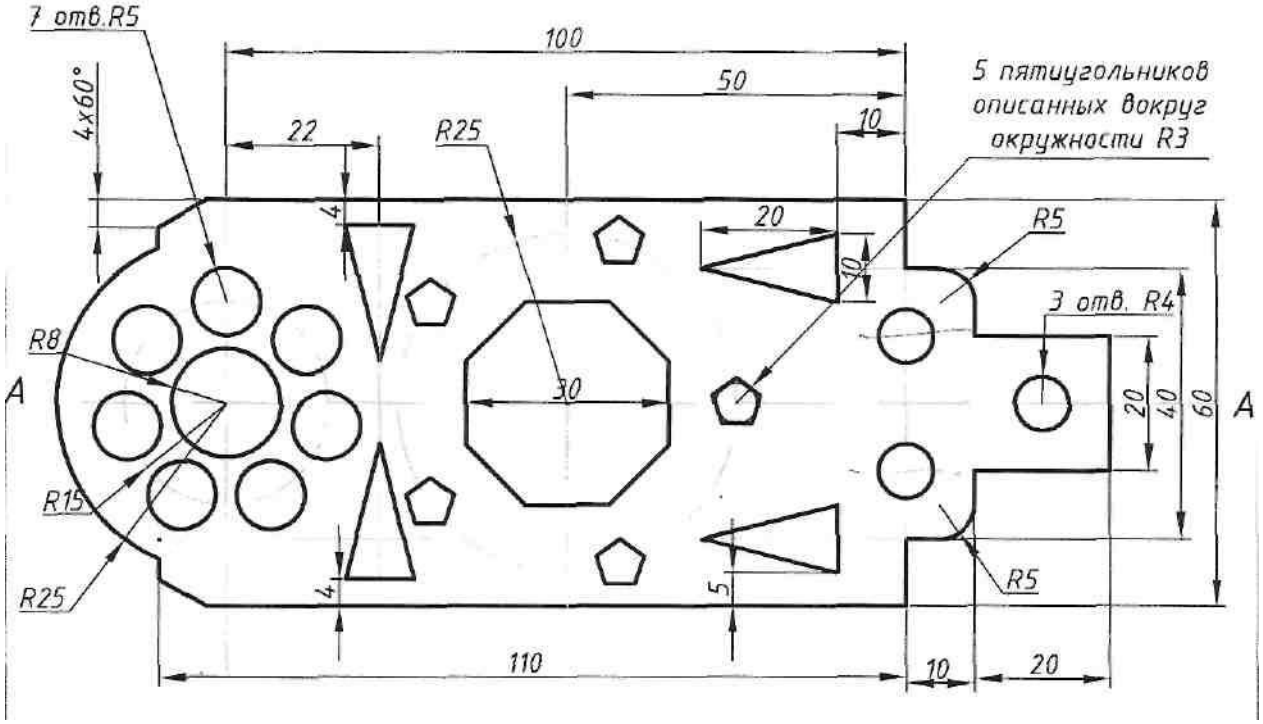

Вариант №3

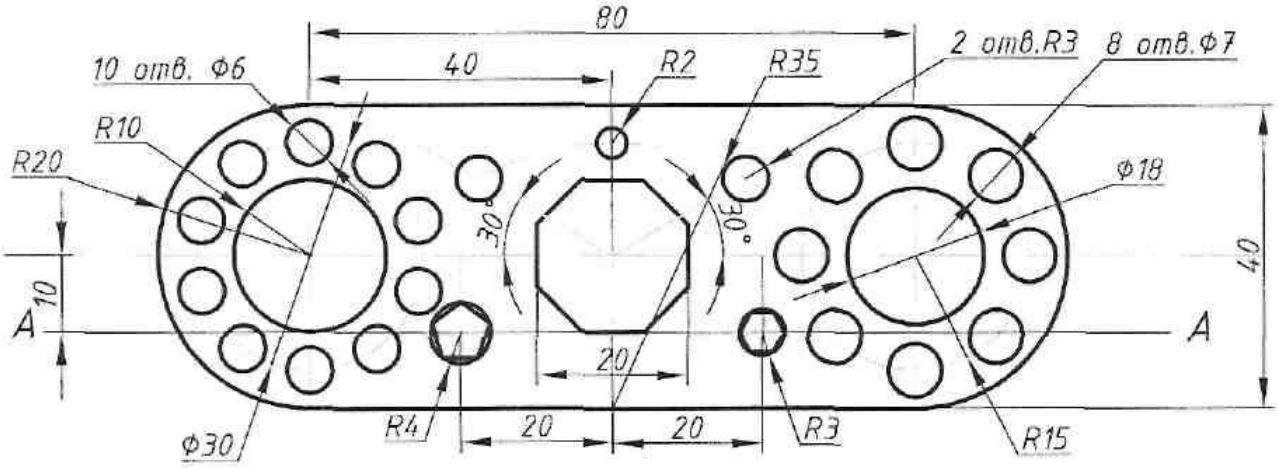

Вариант №4

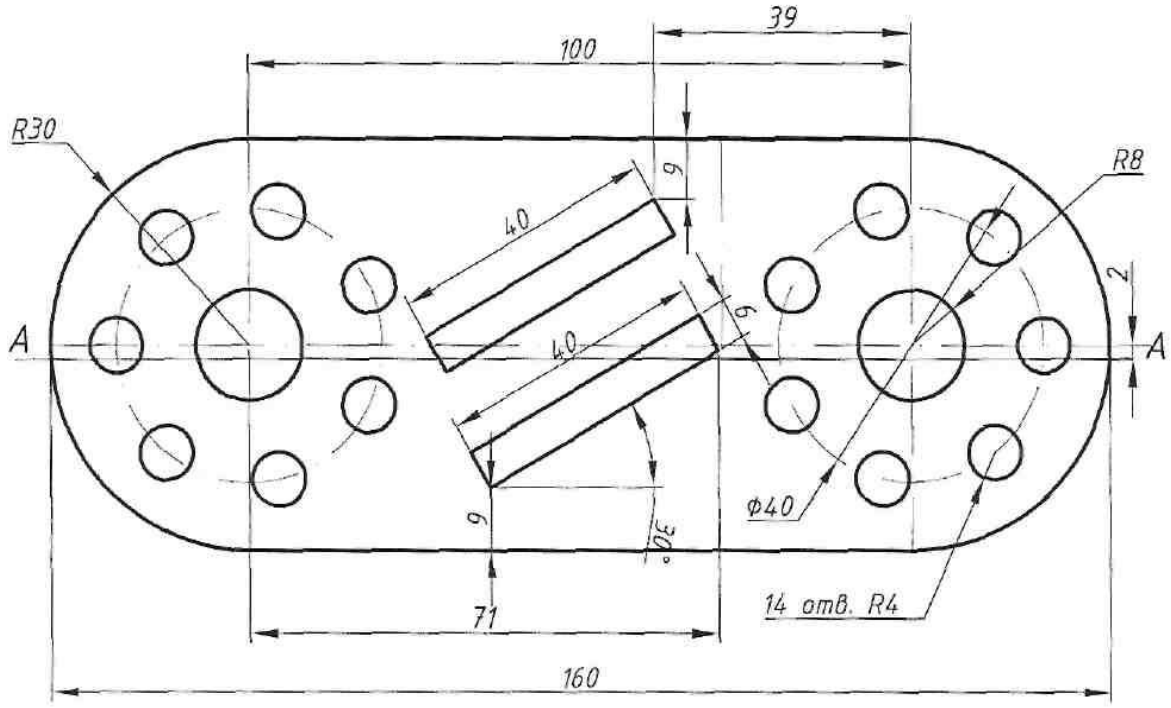

Задание к теме 1.10

Построить куб со стороной 40 мм в изометрии.

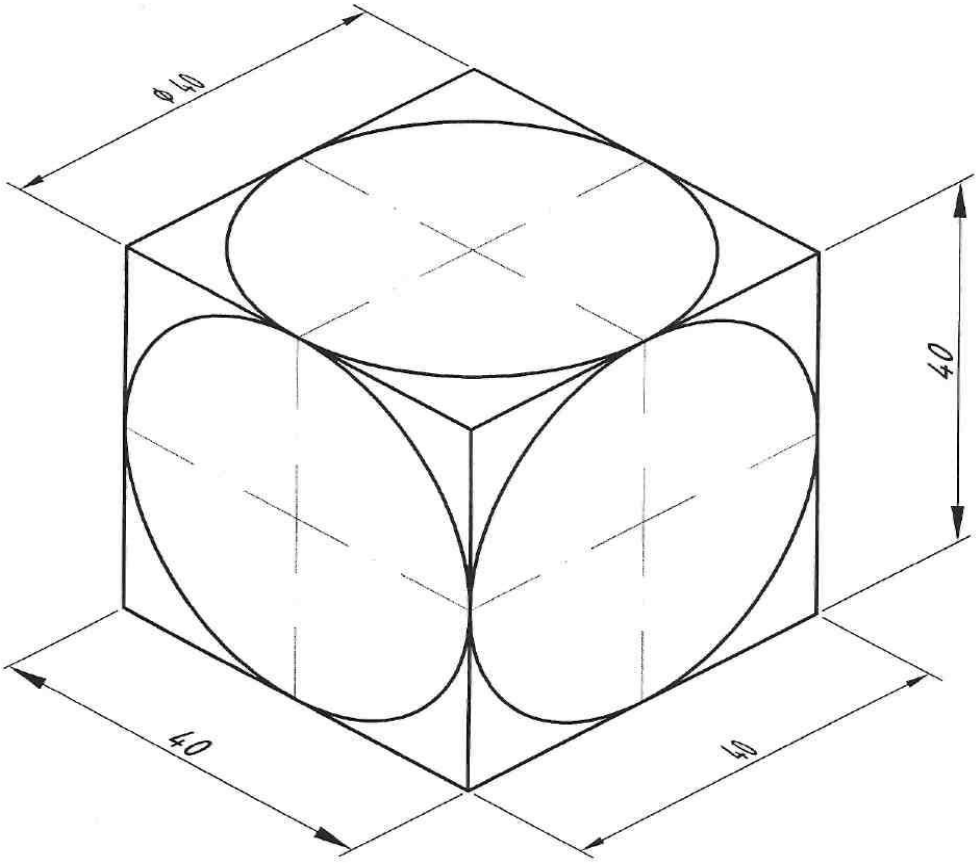

Задание к теме 1.10

Построить деталь в изометрии

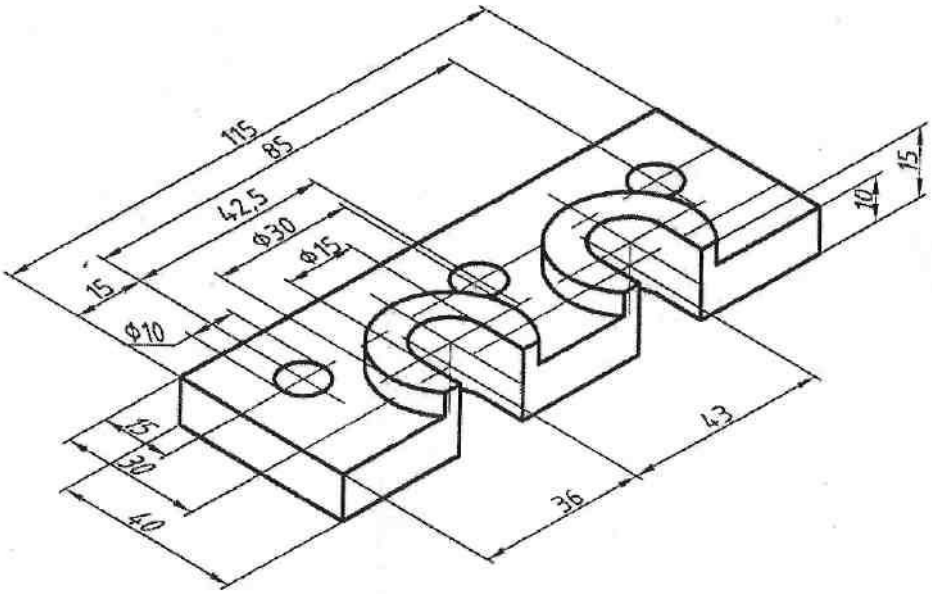

Задание к теме 1.8

Построить деталь «Стойка» в трех видах

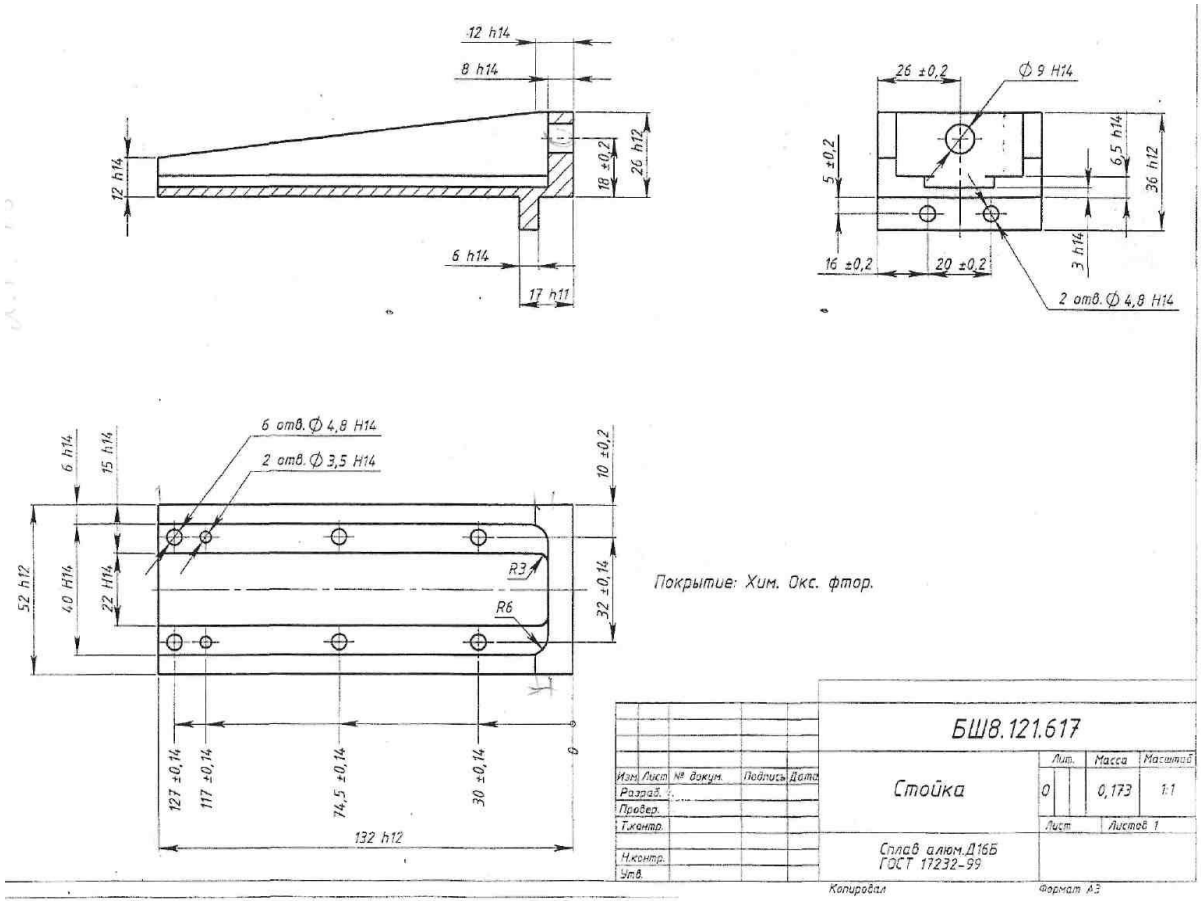

Задание к теме 1.9

Построить чертеж «Квадрат, треугольник, круг» в масштабе 10:1 и нанести размеры

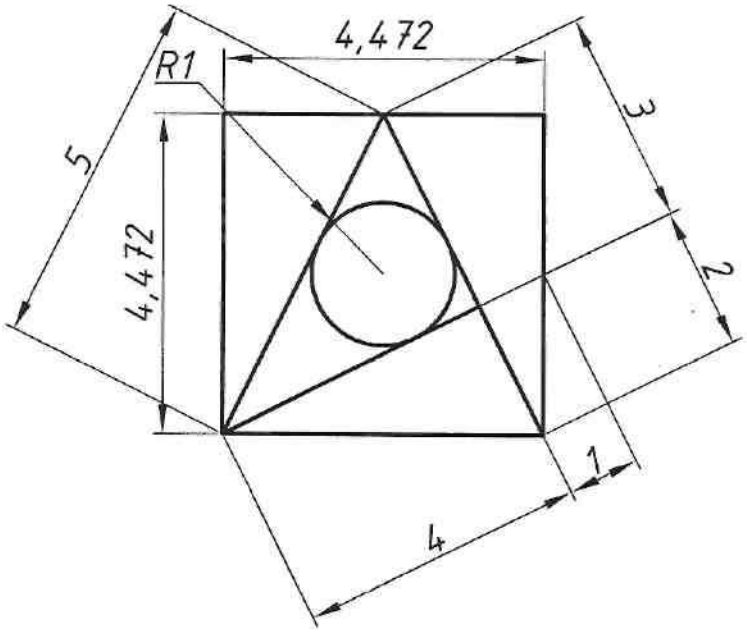

Задание к теме 1.11

Выполнить чертеж плана этажа в масштабе 1:100.

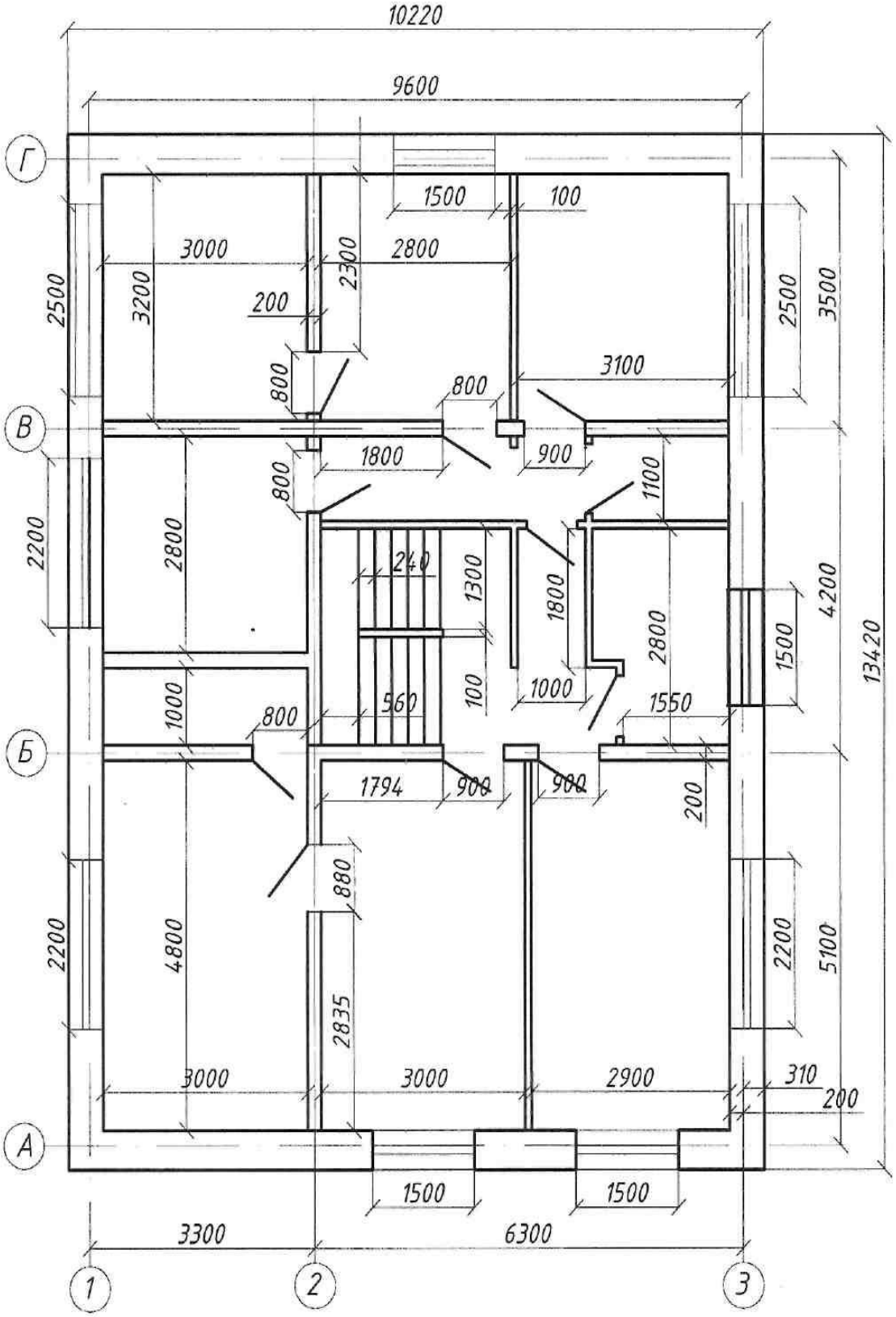
10220
9600
Г
В
Б
А
1
2
3
1500
100
3000
2800
2300
3200
2500
200
800
3100
1800
900
1100
2800
240
1300
1800
2800
4200
1500
13420
3500
1000
560
100
1550
1794
200
880
4800
2835
2200
5100
3000
2900
310
3300
6300

Задание к теме 1.12

Контрольная работа по разделу «Общие правила выполнения чертежей в AutoCAD.»

Вариант №1

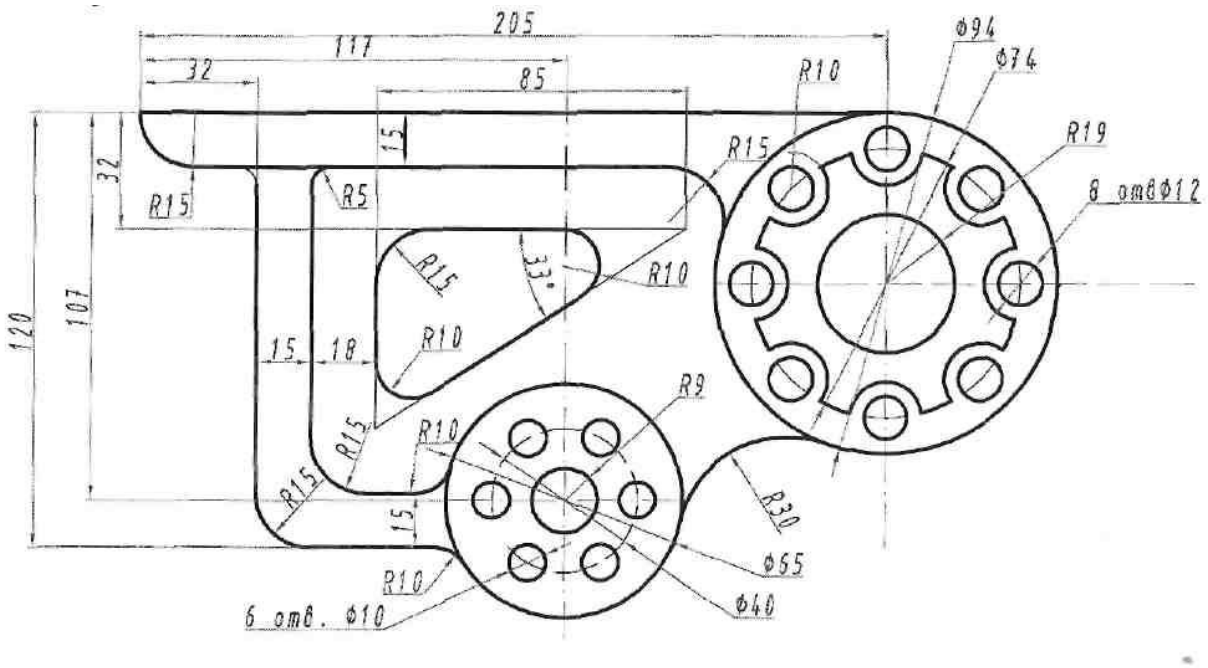

Вариант №2

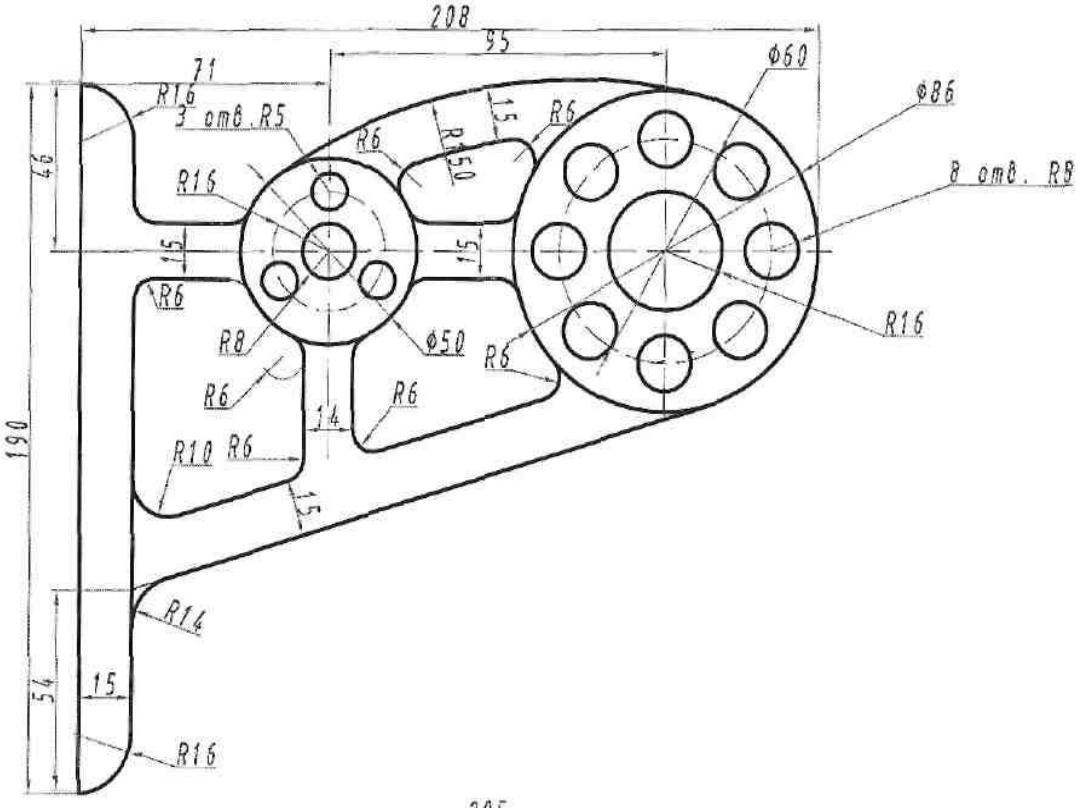

Вариант №3

Начертить деталь в изометрии и нанести размеры

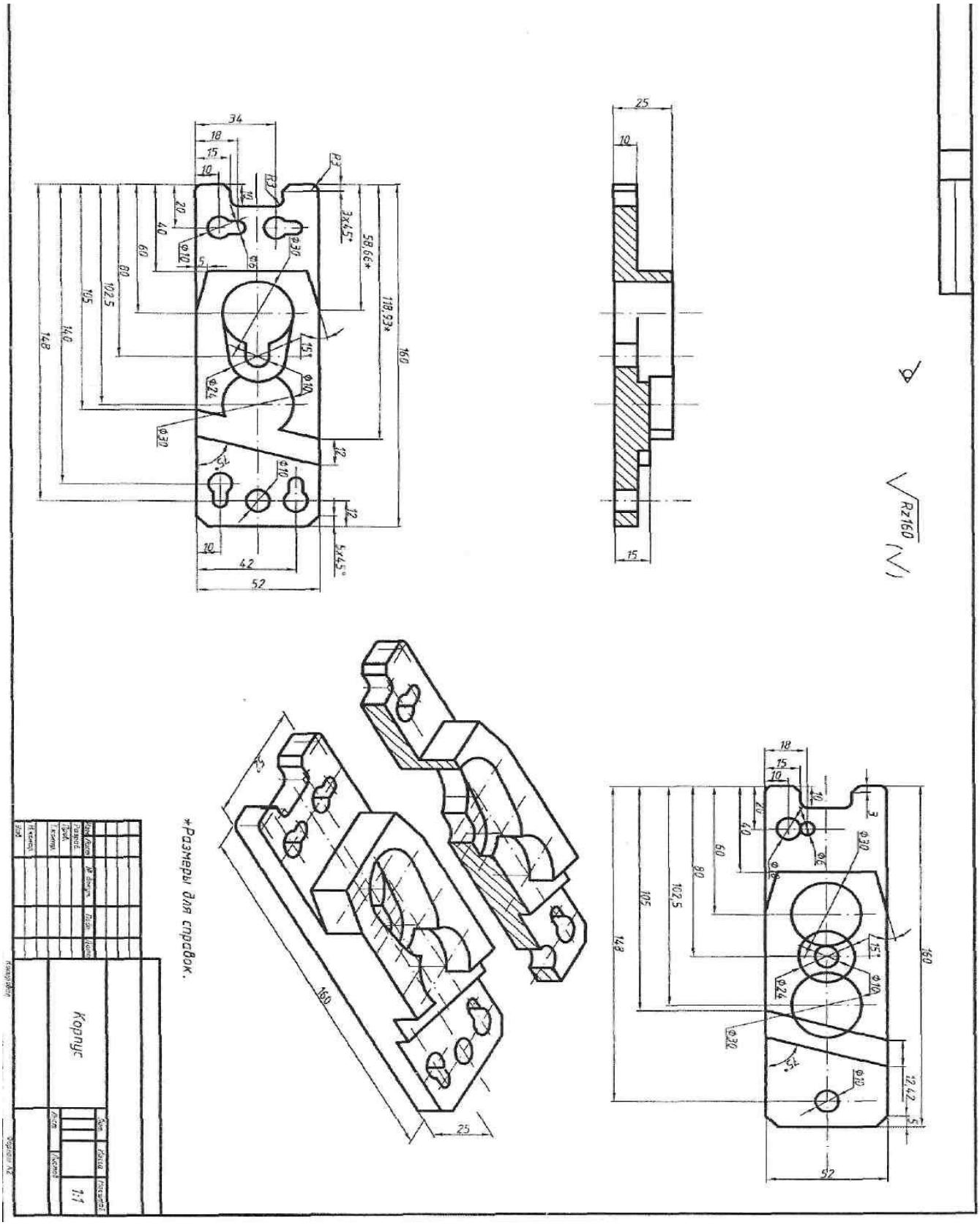

4. Контрольно-оценочные материалы для итоговой аттестации по учебной дисциплине

Предметом оценки являются умения и знания. Контроль и оценка осуществляются с использованием следующих форм и методов: Устный опрос. Выполненный чертеж практической работы. Самостоятельная работа.

Оценка освоения дисциплины предусматривает проведение дифференцированного зачета.

Критерии оценки знаний студентов по курсу

По результатам выполненных чертежей по дисциплине «Компьютерная графика в строительстве» знания студентов оцениваются следующими оценками: 5 - «отлично», 4 - «хорошо», 3 - «удовлетворительно», 2 - «неудовлетворительно».

Уровень знаний оценивается на 5 -«отлично», если студент показал глубокое и полное овладение материалом программы, умение выполнять чертежи любой сложности без ошибок.

Уровень знаний студента оценивается на 4 -«хорошо», если студент показал глубокое и полное усвоение материала программы, умение выполнять чертежи любой сложности с незначительными ошибками.

Уровень знаний студента оценивается на 3 -«удовлетворительно», если студент изучил и понимает основные положения в соответствии с программой, однако допускает существенные неточности при выполнении чертежей.
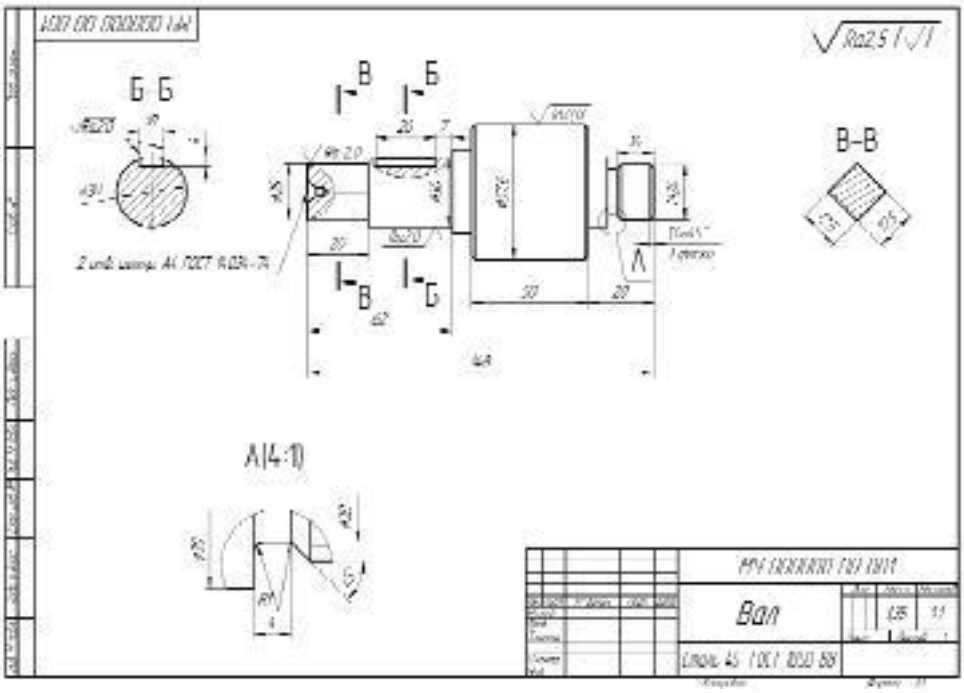
Уровень знаний студента оценивается на 2 -«неудовлетворительно», если студент не выполнил предложенный чертеж.